# Руководство по сборке и эксплуатации.

## 1. Общие сведения.

Стеллаж серии СГР представляет собой сборно-разборную конструкцию, состоящую из цельносварной рамы и балок разной длины. Минимальное количество ярусов – не менее 3х, с возможностью регулировки высоты с шагом 50мм. Может комплектоваться оцинкованным либо фанерным настилом.

Производитель оставляет за собой право вносить изменение в конструкцию изделия, не ухудшающие его потребительские характеристики. При этом возможно изменение комплекта поставки.

## 2. Комплект поставки.

Комплект поставки определяется оплаченным счетом, являющейся неотъемлемой частью при покупке.

1. Рама СГР

| Наименование | Количество | Изображение |
|---|---|---|
| Рама СГР 1500х400<br>Рама СГР 1500х500<br>Рама СГР 1500х600<br>Рама СГР 1500х700<br>Рама СГР 1500х800<br>Рама СГР 1500х1000<br>Рама СГР 2000х400<br>Рама СГР 2000х500<br>Рама СГР 2000х600<br>Рама СГР 2000х700<br>Рама СГР 2000х800<br>Рама СГР 2000х1000<br>Рама СГР 2500х400<br>Рама СГР 2500х500<br>Рама СГР 2500х600<br>Рама СГР 2500х700<br>Рама СГР 2500х800<br>Рама СГР 2500х1000<br>Рама СГР 3000х400<br>Рама СГР 3000х500<br>Рама СГР 3000х600<br>Рама СГР 3000х700<br>Рама СГР 3000х800<br>Рама СГР 3000х1000 | 1 | 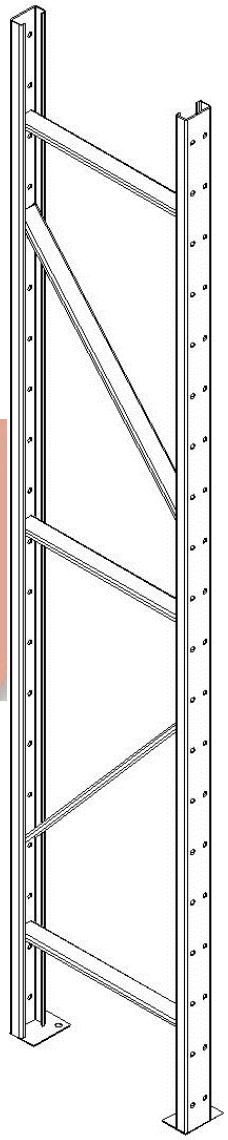 |

SCAFF.RU

2. Балка СГР

| Наименование | Количество | Изображение |
|---|---|---|
| Балка СГР 900 мм<br>Балка СГР 1200 мм<br>Балка СГР 1500 мм<br>Балка СГР 1800 мм<br>Балка СГР 2100 мм<br>Балка СГР 2400 мм<br>Балка СГР 2700 мм | 1 | 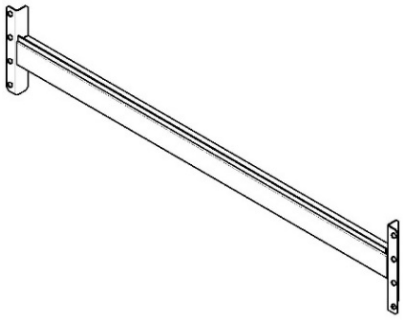 |

| | | |
|---|---|---|
| Болт М8х16 din 933 | 4 | |
| Гайка М8 din 934 | 4 | |

3. Балка СГР Л

| Наименование | Количество | Изображение |
|---|---|---|
| Балка СГР Л 900 мм<br>Балка СГР Л 1200 мм<br>Балка СГР Л 1500 мм<br>Балка СГР Л 1800 мм<br>Балка СГР Л 2100 мм | 1 | 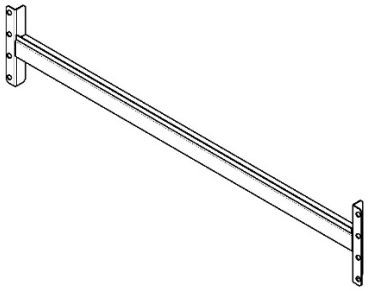 |
| Болт М8х16 din 933 | 4 | |
| Гайка М8 din 934 | 4 | |

4. Балка СГР Ф

| Наименование | Количество | Изображение |
|---|---|---|
| Балка СГР Ф 1220 мм<br>Балка СГР Ф 1525 мм<br>Балка СГР Ф 1830 мм | 1 | 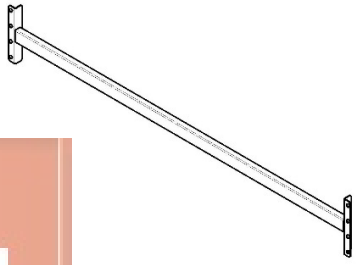 |
| Болт М8х16 din 933 | 4 | |
| Гайка М8 din 934 | 4 | |

SCAFF.RU

5. Балка СГР поперечная

| Наименование | Количество | Изображение |
|---|---|---|
| Балка СГР поперечная 400х300<br>Балка СГР поперечная 500х300<br>Балка СГР поперечная 600х300<br>Балка СГР поперечная 700х300<br>Балка СГР поперечная 1000х300 | 1 | 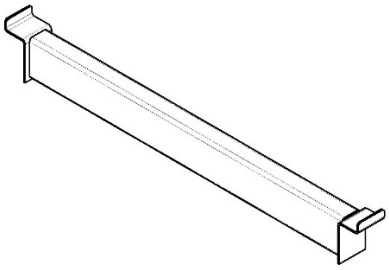 |

6. Настил СГР из оцинкованной стали

| Наименование | Количество | Изображение |
|---|---|---|
| Настил СГР 400х300<br>Настил СГР 500х300<br>Настил СГР 600х300<br>Настил СГР 700х300<br>Настил СГР 800х300<br>Настил СГР 1000х300 | 1 | 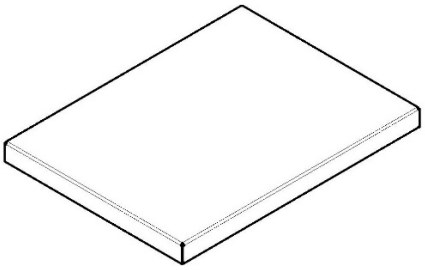 |

7. Настил из фанеры

| Наименование | Количество | Изображение |
|---|---|---|
| Настил из фанеры 1220x400x10<br>Настил из фанеры 1220x490x10<br>Настил из фанеры 1220x600x10<br>Настил из фанеры 1220x700x10<br>Настил из фанеры 1220x998x10<br>Настил из фанеры 1525x400x10<br>Настил из фанеры 1525x490x10<br>Настил из фанеры 1525x600x10<br>Настил из фанеры 1525x700x10<br>Настил из фанеры 1525x998x10<br>Настил из фанеры 1830x400x10<br>Настил из фанеры 1830x490x10<br>Настил из фанеры 1830x600x10<br>Настил из фанеры 1830x700x10<br>Настил из фанеры 1830x998x10 | 1 | 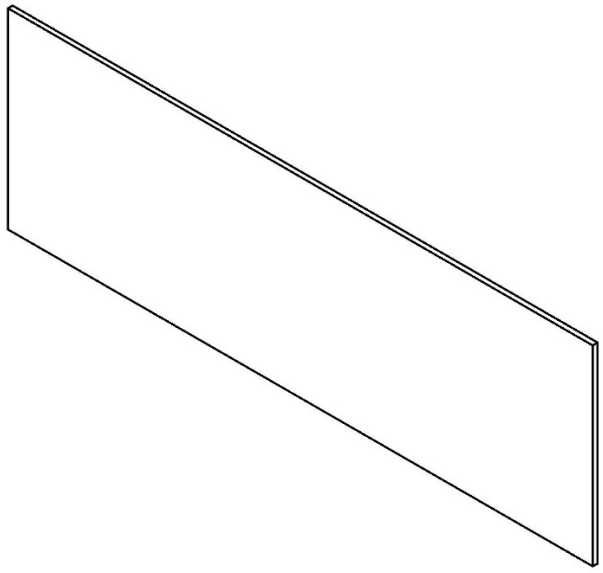 |

## 3. Технические характеристики.

Допустимые нагрузки на стеллаж, исходя из применяемых элементов.

| Наименование | Допустимая распределенная нагрузка на 2 балки/2 рамы, кг | Габаритные размеры, мм | Масса, кг |
|---|---|---|---|
| Рама СГР 1500 мм | 1600 | - | 6,5-8 |
| Рама СГР 2000 мм | 1600 | - | 8,7-10,5 |
| Рама СГР 2500 мм | 1600 | - | 10,7-12,8 |
| Рама СГР 3000 мм | 1600 | - | 13,3-16,2 |
| Балка 900 мм | 500 | 178x27x955 | 2,1 |
| Балка 1200 мм | 500 | 178x27x1255 | 2,7 |
| Балка 1500 мм | 450 | 178x27x1555 | 3,3 |
| Балка 1800 мм | 400 | 178x27x1855 | 4 |
| Балка 2100 мм | 350 | 178x27x2155 | 4,6 |
| Балка 2400 мм | 300 | 178x27x2455 | 5,2 |
| Балка 2700 мм | 250 | 178x27x2755 | 5,8 |
| Балка СГР Л 900 мм | 400 | 178x27x955 | 1,8 |
| Балка СГР Л 1200 мм | 350 | 178x27x1255 | 2,3 |
| Балка СГР Л 1500 мм | 300 | 178x27x1555 | 2,8 |
| Балка СГР Л 1800 мм | 280 | 178x27x1855 | 3,3 |
| Балка СГР Л 2100 мм | 200 | 178x27x2155 | 3,8 |
| Балка Ф 1220 мм | 350 | 178x27x1273 | 1,8 |
| Балка Ф 1525 мм | 300 | 178x27x1578 | 2,2 |
| Балка Ф 1830 мм | 280 | 178x27x1883 | 2,6 |
| Настил СГР 400x300 | - | 400x300x30 | 0,8 |
| Настил СГР 500x300 | - | 500x300x30 | 1 |
| Настил СГР 600x300 | - | 600x300x30 | 1,2 |
| Настил СГР 700x300 | - | 700x300x30 | 1,4 |
| Настил СГР 800x300 | - | 800x300x30 | 1,6 |
| Настил СГР 1000x300 | - | 1000x300x30 | 2 |
| Настил из фанеры 1220x400 | - | 1220x400x10 | 3,7 |
| Настил из фанеры 1220x490 | - | 1220x490x10 | 4,1 |
| Настил из фанеры 1220x600 | - | 1220x600x10 | 5,4 |
| Настил из фанеры 1220x700 | - | 1220x700x10 | 6,3 |
| Настил из фанеры 1220x998 | - | 1220x988x10 | 8,3 |
| Настил из фанеры 1525x400 | - | 1525x400x10 | 4,5 |
| Настил из фанеры 1525x490 | - | 1525x490x10 | 5 |
| Настил из фанеры 1525x600 | - | 1525x600x10 | 6,6 |
| Настил из фанеры 1525x700 | - | 1525x700x10 | 7,8 |
| Настил из фанеры 1525x998 | - | 1525x988x10 | 10,1 |
| Настил из фанеры 1830x400 | - | 1830x400x10 | 5,4 |
| Настил из фанеры 1830x490 | - | 1830x490x10 | 6 |
| Настил из фанеры 1830x600 | - | 1830x600x10 | 7,9 |
| Настил из фанеры 1830x700 | - | 1830x700x10 | 9,3 |
| Настил из фанеры 1830x998 | - | 1830x988x10 | 12,1 |

SCAFF.RU

## 4. Требования к полам.

При установке стеллажей полы должны быть ровными, без каких-либо повреждений. Допустимый уклон – не более 2 мм на длине 1000 мм, местные углубления в зоне установки рам – до 2-х мм. Полы в помещениях должны соответствовать требованиям нормативных документов:

- СНиП 2.03.13-88 «Полы»

## 5. Эксплуатация.

5.1. Перед вводом стеллажей в эксплуатацию необходимо проверить горизонтальность установки уровней балок и линейность расположения рядов.
5.2. Необходимо удостовериться, что все горизонтальные балки закреплены к рамам с помощью крепежа, идущего в комплекте.
5.3. В случае необходимости перестановки балок по высоте или при увеличении числа уровней хранения следует проверить допускаемую нагрузочную способность стеллажной секции при новом расположении балок.
5.4. Допускается производить перестановку балок по высоте силами и средствами эксплуатирующей организации.
5.5. Допускается замена поврежденных элементов стеллажа на оригинальные элементы, силами эксплуатирующей организации.
5.6. Недопустимо бросать груз (товар) на балки.
5.7. Недопустимы удары по балкам, рамам и полкам.
5.8. При установке горизонтальных балок допускается разница в уровнях пары балок до 0,5% от ширины рамы.
5.9. Температурный режим от -20 до +50 ºС и влажности воздуха не более 75%.
5.10. Во избежание деформации настила и балок, нагрузку необходимо распределять по всей площади настила.

*Изготовитель не несет ответственности за безопасность эксплуатации стеллажа в случае повреждения элементов стеллажа.*

## 6. Случае, при которых запрещена эксплуатация.

6.1. Запрещается эксплуатировать стеллажи, имеющие механические повреждения или деформацию элементов, а также пытаться самостоятельно исправлять указанные дефекты или заменять оригинальные элементы на неоригинальные.
6.2. Запрещается превышать установленные технические характеристики стеллажей по нагрузочной способности.
6.3. Запрещается эксплуатировать стеллажи при превышении максимально допустимых значений их продольного и поперечного отклонений от вертикали.

SCAFF.RU

## 7. Техническое обслуживание.

7.1. Стеллажную конструкцию допускается промывать растворами, не содержащими химически агрессивных веществ.
7.2. Регулярно, проводить внешний осмотр стеллажей с целью выявления возможных повреждений элементов металлоконструкций и ослабленной затяжки крепежа.
7.3. Техническое обслуживание и контроль состояния стеллажного оборудования, осуществляет эксплуатирующая организация.

## 8. Гарантия изготовителя.

8.1. Гарантийный срок 12 месяцев, при соблюдении правил эксплуатации.
8.2. Хранить при температуре от +10 до +40 ºС и влажности воздуха не более 75%.
8.3. При обнаружении механических повреждений, возникших по вине потребителя, в период гарантийного срока, ремонт осуществляется за счет покупателя.
8.4. Гарантии на изделие не распространяется:

- при внесении самовольных изменений в заводскую конструкцию;
- при проведении самостоятельных ремонтных работ;
- на быстро изнашиваемые комплектующие изделия такие, как колеса, метизы, резиновый ручки, пластиковые заглушки (если таковыми комплектуется изделие);
- на механические повреждения, кроме скрытых дефектов.

## 9. Инструкция по сборке.

Сборку стеллажа производить силами двух человек. Инструмент, требующийся для сборки: ключ комбинированный 13 мм, трещоточный ключ/шуруповерт с набором торцевых головок, рулетка.

Последовательность сборки стеллажа с фанерным настилом:

1. Установить нижний уровень стеллажа на высоте не более 350 мм, закрепив балки используя прилагающийся крепеж.
2. Установить последующие уровни стеллажа на требующейся высот.
3. Установить балки поперечные, расположив их равномерно по всей длине балки.
4. Положить фанеру на балки.

   При необходимости закрепить стеллаж анкерными болтами (*в комплект поставки не входит*) через подпятник.

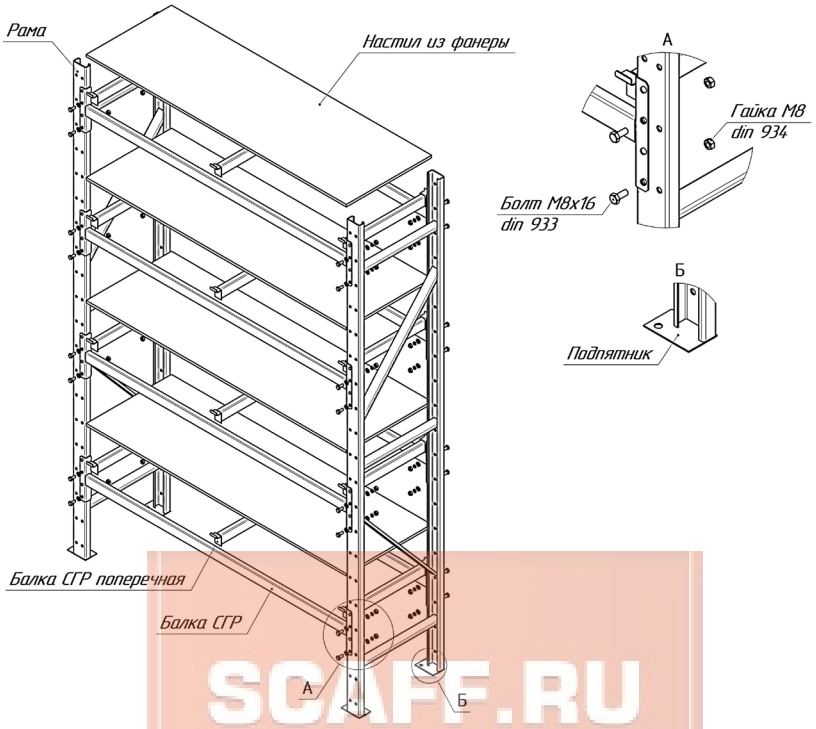


SCAFF.RU

Последовательность сборки стеллажа с настилом из оцинкованной стали:

1. Установить нижний уровень стеллажа на высоте не более 350 мм, закрепив балки используя прилагающийся крепеж.
2. Установить последующие уровни стеллажа на требующейся высот.
3. Положить настил на балки.
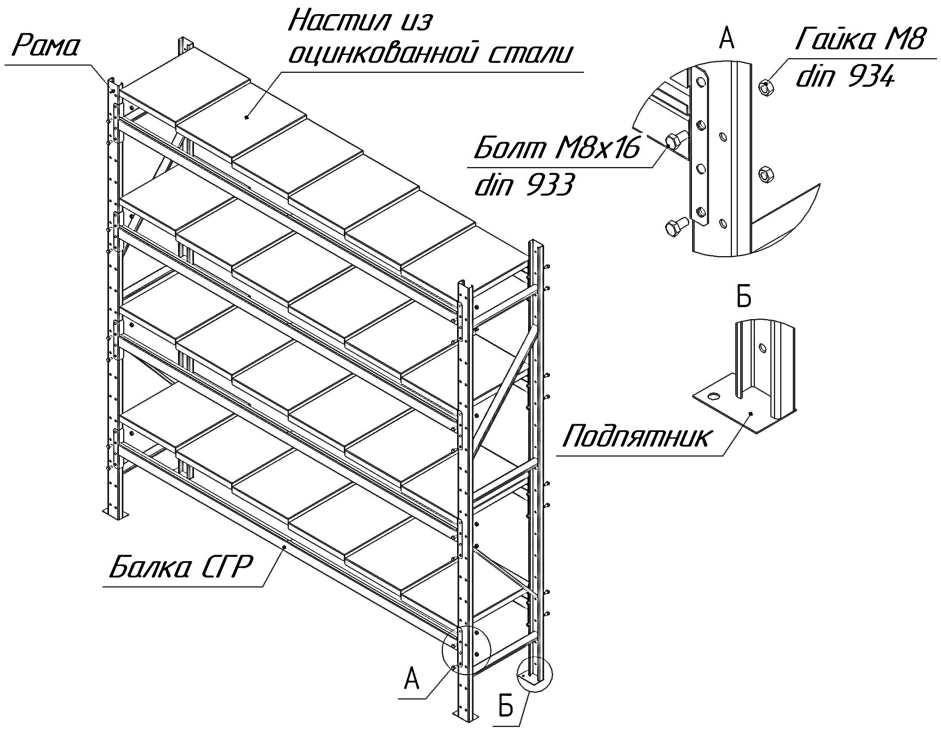
   При необходимости закрепить стеллаж анкерными болтами (*в комплект поставки не входит*) через подпятник.