П А С П О Р Т
СТЕЛЛАЖ МЕТАЛЛИЧЕСКИЙ
СТ-051

Санкт-Петербург

Содержание стр.

1. Общие положения 3

2. Технические характеристики 3

3. Общие требования по технике безопасности и требования к полам 3

4. Техническое обслуживание и контроль 4

5. Гарантийные обязательства 4

6. Инструкция по сборке 4

7. Свидетельство о продаже 5

Приложение 1 Схема сборки стеллажа 7

Приложение 2 Схема сборки рам №1 и №2 7

Приложение 3 Схема сборки рядов №3 и №4 8

1. Общие положения.

1.1. Стеллаж металлический серии СТ-051 предназначен для хранения грузов на полках.
1.2. Стеллаж представляет собой сборно-разборную конструкцию, собираемую из отдельных элементов в одну линию любой длины, с количеством ярусов не менее 3-х и возможностью регулирования балок по высоте с шагом 50 мм.
1.3. Предприятие – изготовитель оставляет за собой право вносить изменения в конструкцию стеллажей, не влияющие на потребительские свойства конструкции.

2. Технические характеристики.

2.1.Элементы стеллажа отгружаются со склада в разобранном виде с комплектом крепежа.
Стеллаж СТ-051 изготавливается высотой от 1800мм до 6000мм с шагом 100 мм.

2.2. Ярус хранения включает в себя две балки, стяжки балок и полки.(см. Комплект поставки элементов). Максимальная допустимая равномерно распределенная нагрузка на ярус хранения при длине яруса 1200мм -600кг, 1500мм– 750 кг, 1800мм – 750 кг, 2100мм –700 кг. Нагрузки на ярус указаны с учетом обязательной установки стяжек балок. На ярус хранения длиной 1200мм стяжки балок не устанавливаются.
2.2. Максимальная допустимая нагрузка на секцию для стеллажа при расстоянии между ярусами хранения по вертикали до 750 мм – 4500кг, от 750 до 1000 мм – 3600 кг, от 1000 до 1250 мм – 2200кг, от 1250 до 2000мм – 1000кг.
2.3. Допускается устанавливать стеллажи в один ряд высотой до 3000мм (включительно) (см. сх. сборки №3). Стеллажи высотой более 3000мм необходимо устанавливать в два ряда , используя соединители спаренных рядов стеллажей – (см. сх. сборки №4).
2.4. Допустимое минимальное количество ярусов стеллажей для рам– не менее 3-х.
2.5. При установке стеллажей в линию заявленная допустимая грузоподъемность сохраняется.

3. Общие требования по технике безопасности

3.1. При установке стеллажей полы должны быть ровными и поверхности горизонтальными. Допустимый уклон – не более 2 мм на длине 1000 мм, местные углубления в зоне установки стоек – до 2-х мм. Полы в складских помещениях должны соответствовать требованиям нормативных документов:
- СНиП 2.03.13-88 «Полы»
- РЕКОМЕНДАЦИИ по проектированию полов (в развитие СНиП 2.03.13 - 88 «Полы») МДС 31-1.98 (АО ЦНИИ промзданий).

Внимание! Изготовитель не несѐт ответственности за устойчивость стеллажей, установленных на полах, выполненных с нарушением требований нормативных документов.
3.2. Закрепление рам стеллажа к полу анкерными болтами является обязательным.
3.3. Удары по балкам, рамам и полкам, в том числе и при установке груза, не допустимы.
3.4. В случае повреждения элементов стеллажа их необходимо заменить на новые.

Внимание!
Изготовитель не несѐт ответственности за безопасность эксплуатации стеллажа в случае повреждения элементов стеллажа.

4. Техническое обслуживание и контроль

4.1. При соблюдении правил эксплуатации стеллажи не требуют специального технического обслуживания и выдерживают длительный срок службы.

4.2. При необходимости стеллажные металлоконструкции допускается очищать от загрязнений путем промывки их растворами, не содержащими химически агрессивных веществ.

4.3. Регулярно, не реже 1 раза в неделю проводить внешний осмотр стеллажей с целью выявления возможных повреждений элементов металлоконструкций.

4.4. Рекомендуется регулярно, не реже 1 раза в месяц проводить выборочную контрольную затяжку **5%** болтовых соединений раскосов вертикальных рам. При этом, во избежание срыва резьбовых соединений следует соблюдать усилие затяжки соединений М8 не более 15 Нм.

4.5. Один раз в год необходимо проводить контроль фактического упругого прогиба горизонтальных балок стеллажей под действием максимально допустимой распределенной нагрузки. Допускаемый прогиб балки в середине пролета не должен превышать **1/200 длины пролета балки.**

5. Гарантии изготовителя.

5.1. Изготовитель гарантирует исправную работу стеллажа при условии соблюдения Пользователем правил по транспортировке, хранению, установке, эксплуатации и использованию стеллажей по назначению.
5.2. Срок гарантийного обслуживания стеллажа 12 месяцев со дня продажи.
5.3. Гарантийный ремонт производится при наличии паспорта.

Внимание!
5.4. В случае нарушения работоспособности изделия по вине Пользователя при механических повреждениях элементов, неправильной установке и эксплуатации, при использовании стеллажей не по назначению гарантии не сохраняются, заявленная грузоподъемность не гарантируется.
5.5. При обнаружении дефектов производственного характера стеллаж вместе с паспортом необходимо вернуть изготовителю для обмена.

6. Инструкция по сборке

Сборка рамы: (Схема сборки №1)
6.1. В нижней части каждой стойки (поз.1) к отверстию с лицевой стороны на расстоянии 8 мм от торца присоединить подпятник (поз.4) при помощи болта М8х20, гайки М8 и шайбы 8 (поз.5,6,7). См. схему сборки №1 – рис. А.
6.2. Две стойки (поз.1) в сборе с подпятниками (поз.4) соединить между собой связями горизонтальными (поз.2) и диагональными (поз.3) при помощи винтов М6х40 и самоконтящихся гаек М 6 (поз.9,10) согласно комплектации и схемы сборки №1 .Рис. Б. Взаимное расположение связей относительно друг друга для всех вариантов высот стоек указано на схеме сборки №2.

Самоконтрящиеся гайки (поз.10) затянуть усилием Р = 25…30 Н • м.
Сборка стеллажа: (Схема сборки №1)
6.3. Соединить рамы между собой соответствующими балками (поз.11;13;14;15) путем зацепления балок и стоек и зафиксировать балки при помощи винтов-саморезов 4,8х16 (поз.12) – 1 место крепления на каждый узел зацепления. См. схему сборки №1 – рис. В.

Далее, для пары балок СТ-051 длиной 1500мм установить по одной СТ-051 стяжки 650, 850 или 1050 (поз.18) , для пары балок СТ-051 длиной 1800мм и 2100мм (поз.13,14,15), установить по две

СТ-051 стяжки 650, 850 или 1050 (поз.18) . Стяжка заводится вовнутрь балок, а затем разворачивается на угол 90 градусов. Стяжки должны быть установлены на равноудаленном расстоянии от рам и друг друга. См. схему сборки №1 – рис. В.

6.4. На балки (поз.11;13;14;15) установить полки 300х600 (поз.16), 300х800 (поз.17) или 300х100(поз. 23) в требуемом количестве. См. таблицу комплектации, схему сборки №1.
– на СТ-051 Балку 1200 – 4 полки
– на СТ-051 Балку 1500 – 5 полок
– на СТ-051 Балку 1800 – 6 полок
– на СТ-051 Балку 2100 – 7 полок
6.5. После сборки стеллажей и установки их по планировке рамы с подпятниками крепятся к полу анкерными болтами М10х100 (поз.8). См. схему сборки №1. Рис. Б.
6.6. Типовые варианты стеллажей СТ-051 изображены соответственно на схеме №3.

7. Свидетельство о продаже

Продавец _____

Дата продажи _____

Схема сборки №1 (СТ-051)

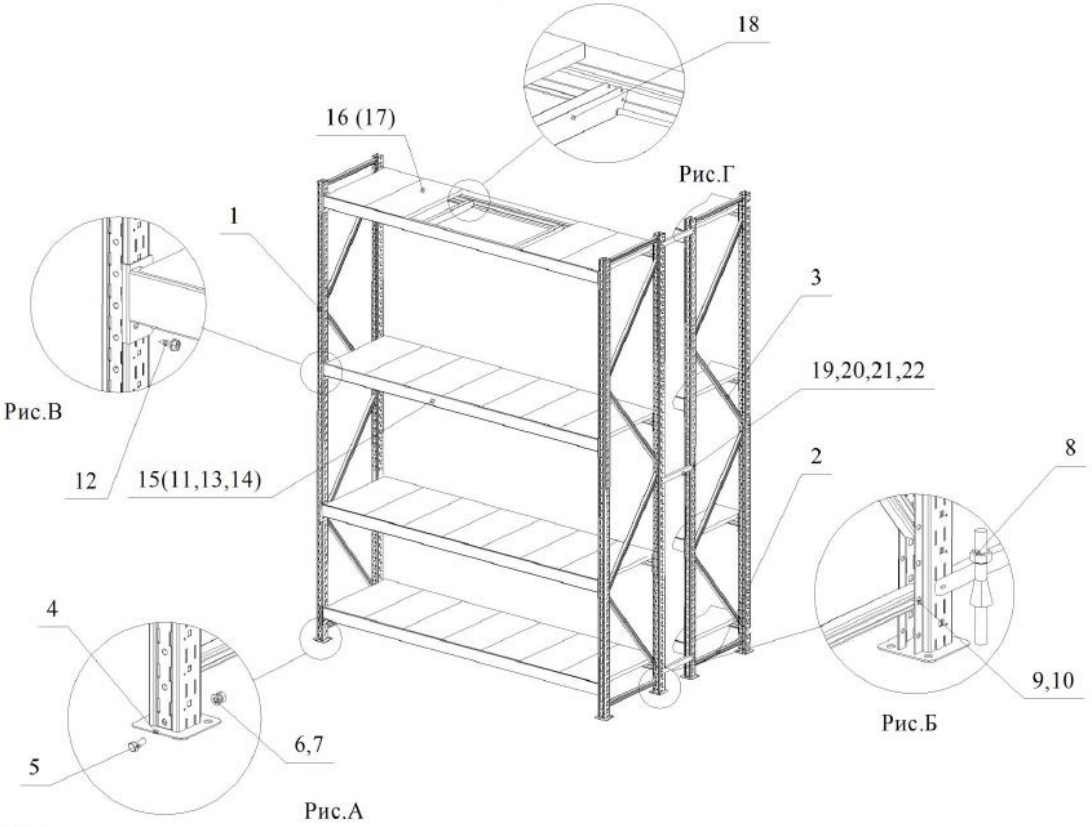

Схема сборки №2(лист 1)
(сборка рам стеллажей СТ-051)

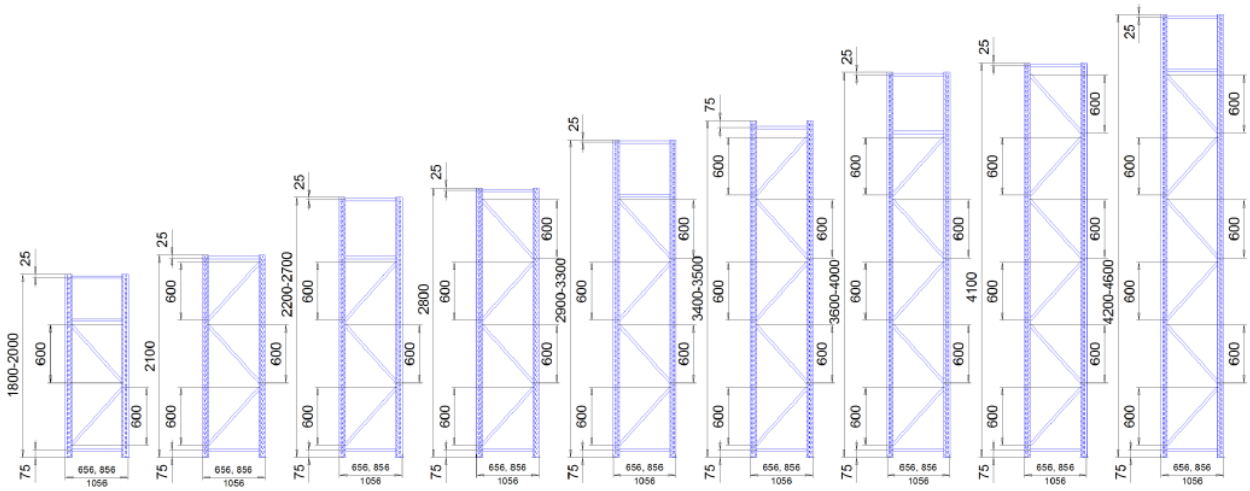

Схема сборки №2(лист 2)
(сборка рам стеллажей СТ-051)

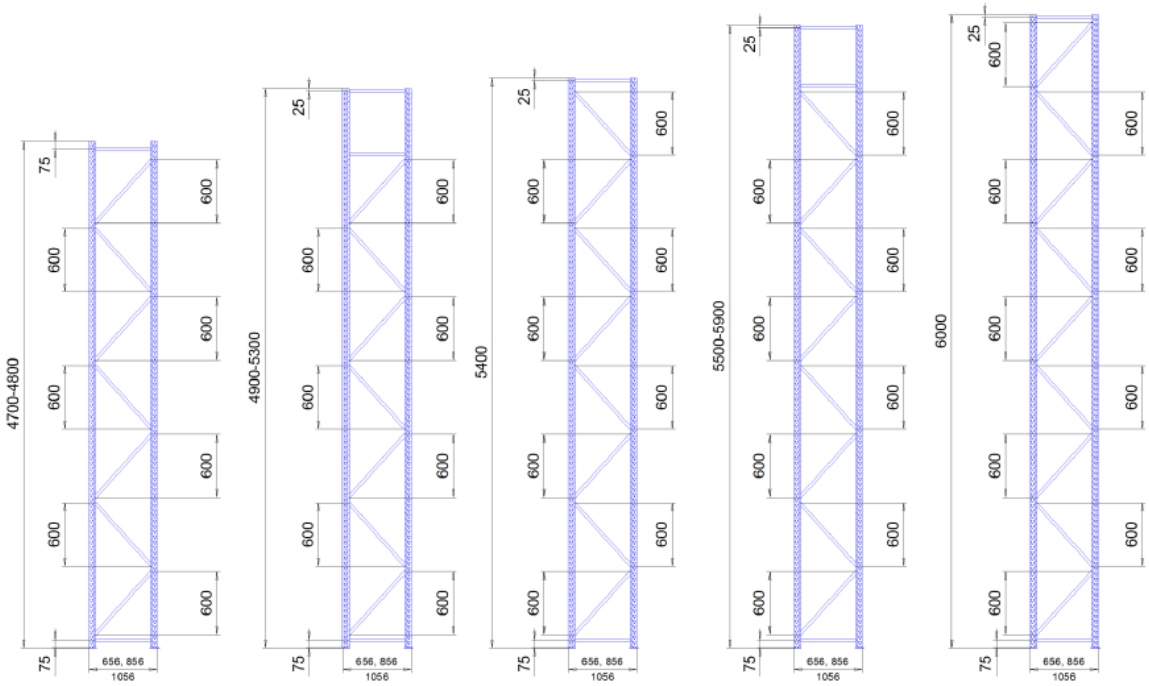

Схема сборки № 3 (стеллажи СТ-051 - вид сверху **Н=1800-3000мм**)

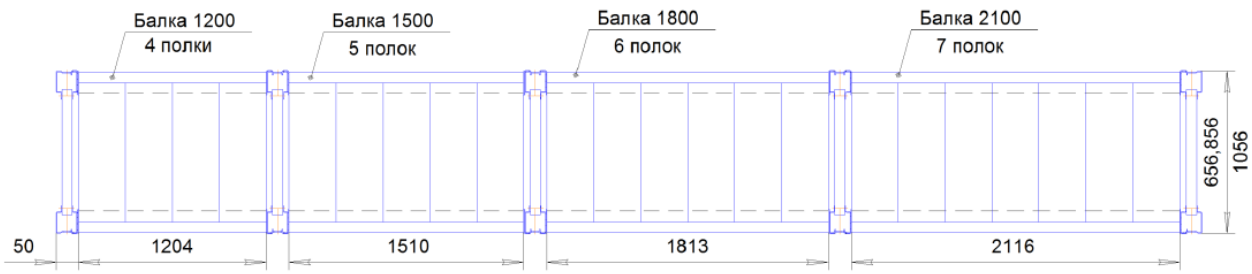

При высоте стоек:

Н=1800 - 3500-
2 соединителя
Н=3600-6000 -
3 соединителя
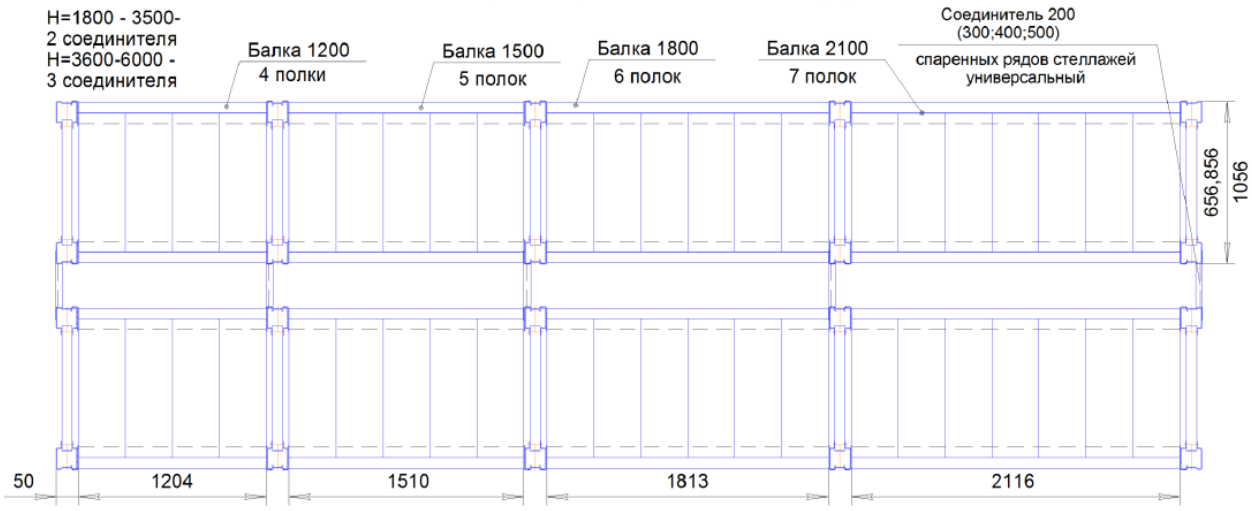
Схема сборки № 4 (стеллажи СТ-051 - вид сверху) **Н=1800-6000мм**