Руководство по сборке и эксплуатации.

1. Общие сведения.

Тележки ТП предназначены для перевозки среднегабаритных и крупногабаритных грузов массой до 450 кг, в зависимости от типа и размера колес.

Тележка поставляется в разобранном виде. Производитель оставляет за собой право вносить изменение в конструкцию изделия, не ухудшающие его потребительские характеристики. При этом возможно изменение комплекта поставки.

2. Комплект поставки.

Наименование	Количество	Изображение
Платформа 500x800 мм Платформа 600x900 мм Платформа 700x1200 мм Платформа 800x1400 мм	1	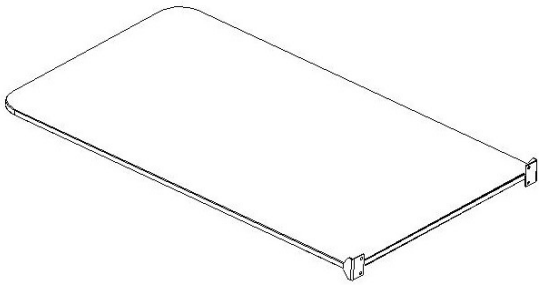
Ручка тележки 500 мм Ручка тележки 600 мм Ручка тележки 700 мм Ручка тележки 800 мм	1	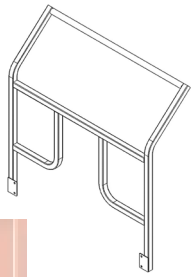
Колесо поворотное	2	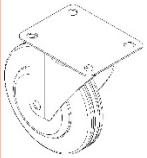
Колесо неповоротное	2	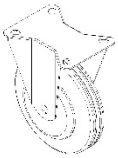
Заглушка	2	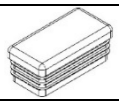
Болт din 933 M8x20	16	
Шайба din 125 M8	40	
Гайка din 934 M8	20	
Шайба din127 M8	20	
Болт din 933 M8x25	4	

SCAFF.RU

3. Инструкция по сборке.

Для сборки потребуется комбинированные ключи на 13 или трещоточный ключ с набором торцевых головок.

1. Установка передних неповоротных и задних поворотных колес.

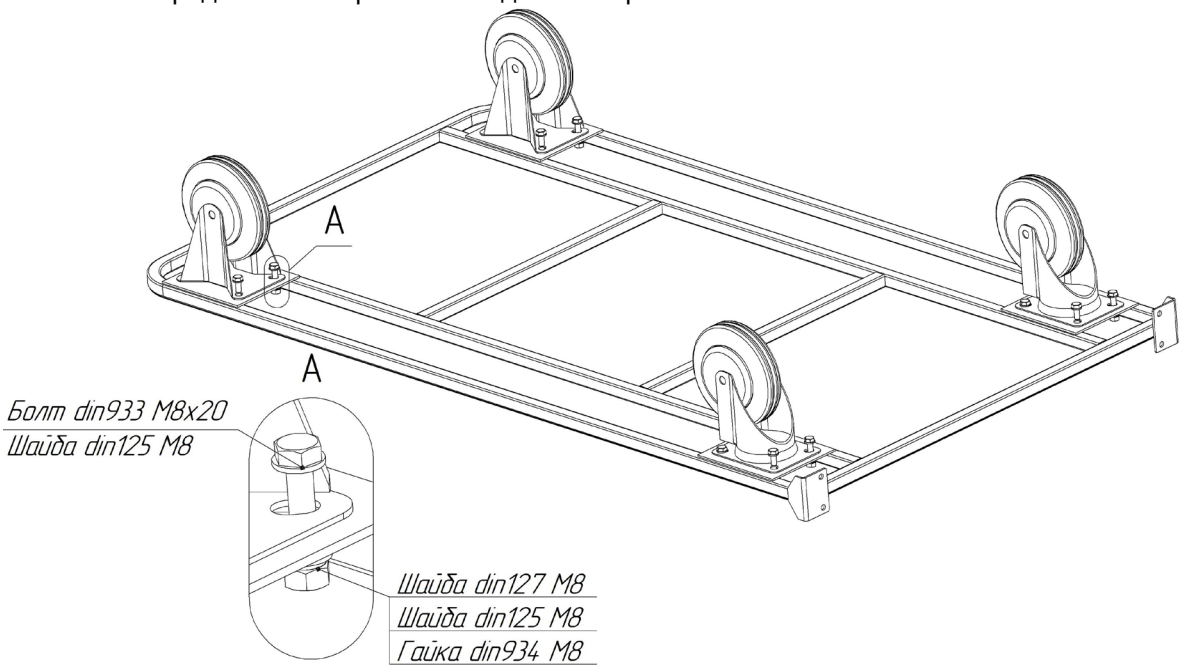

2. Установка ручки.

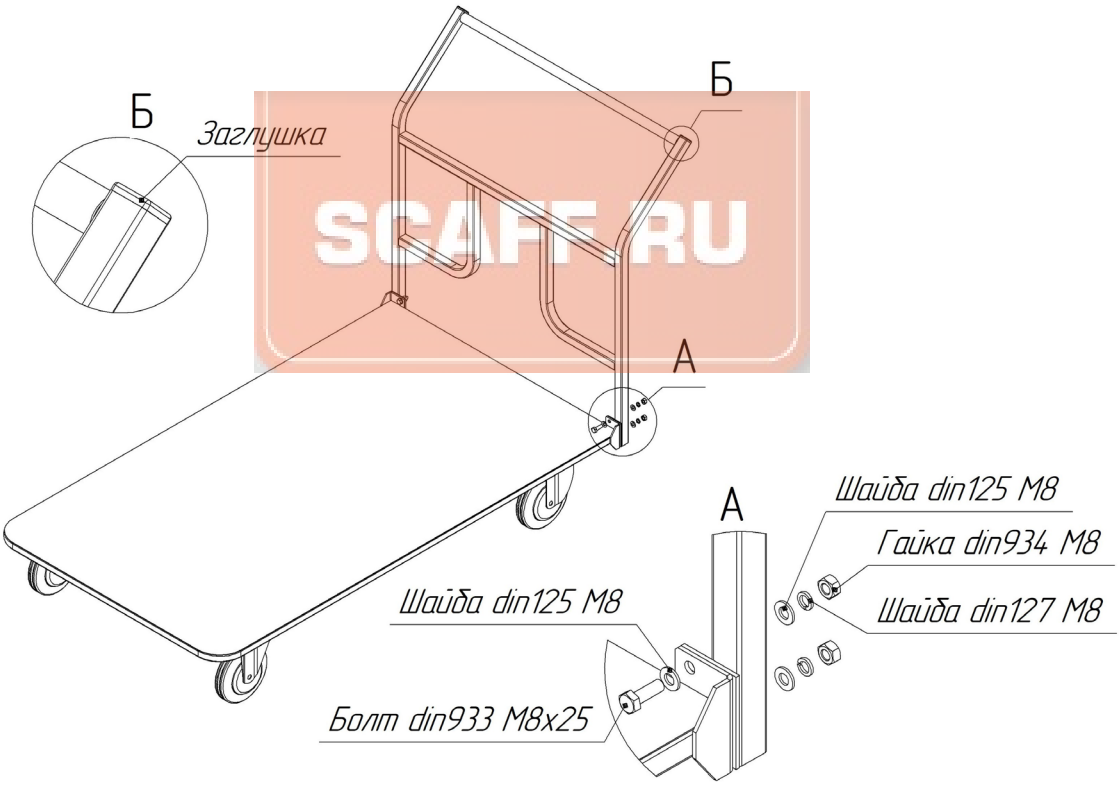

SCAFF.RU

4. Условия эксплуатация.

1. Тележка должна эксплуатироваться на ровных поверхностях.
2. Вес груза не должен превышать заявленную грузоподъемность тележки.
3. Перемещение груза должен осуществлять один человек.
4. Во избежание поломки тележки и падения груза, перед транспортировкой груз необходимо разместить на всю площадь платформы, вплотную к каркасу тележки и закрепить.
5. Запрещается перевозить людей на тележке.
6. Запрещено использовать тележку в качестве прицепа к другим транспортным средствам.
7. Не перевозите груз, габариты которого значительно превышают размеры платформы
8. Во время эксплуатации тележка должна поддерживаться в чистоте, также следует избегать наматывания нитей, веревок, пленок и пр. на колеса.
9. Температурный режим от -20 до +50 ºС.
10. Во избежание деформации, при загрузке, необходимо распределять массу груза по всей площади платформы. Не допускайте грубых механических воздействий.