Руководство по сборке и эксплуатации.

1. Общие сведения.

Облегченный консольный стеллаж предназначен для удобного хранения длинномерных и крупногабаритных грузов. Может быть как односторонним, так и двусторонним.

Представляет собой сборно-разборную конструкцию, состоящую из стоек, опор и консолей. Соединение элементов – болтовое. Межосевое расстояние опорных стоек зависит от массы хранимого груза. Стеллаж обязательно крепится к полу анкерными болтами через основание.

Производитель оставляет за собой право вносить изменение в конструкцию изделия, не ухудшающие его потребительские характеристики. При этом возможно изменение комплекта поставки.

2. Комплект поставки.

Комплект поставки определяется оплаченным счетом, являющейся неотъемлемой частью при покупке.

1. Стойка

Наименование	Количество	Изображение
Стойка 2000 мм Стойка 2500 мм Стойка 3000 мм	1	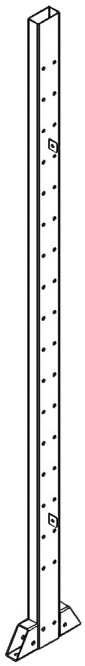

SCAFF.RU

2. Опора односторонняя

Наименование	Количество	Изображение
Профиль 600 мм Профиль 1000 мм Профиль 1200 мм	2	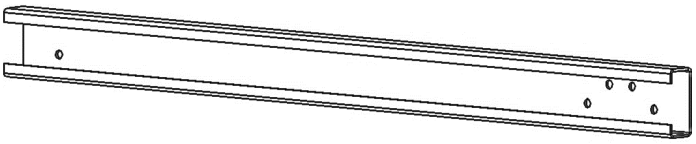
Проставка	1	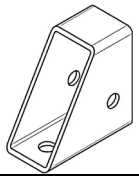
Болт M10x70 din 933	1	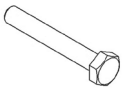
Шайба M10 din 125	2	
Шайба M10 din 127	1	
Гайка M10 din 934	1	

3. Опора двухсторонняя

Наименование	Количество	Изображение
Профиль 1280 мм Профиль 2080 мм Профиль 2480 мм	2	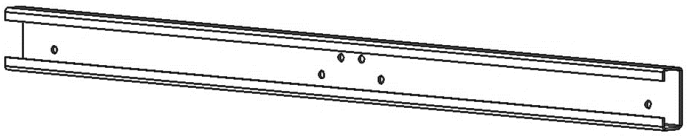
Проставка	2	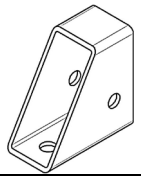
Болт M10x70 din 933	2	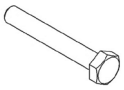
Шайба M10 din 125	4	
Шайба M10 din 127	2	
Гайка M10 din 934	2	

4. Консоль

SCAFF.RU

Наименование	Количество	Изображение
Консоль 500 мм Консоль 600 мм Консоль 800 мм Консоль 1000 мм Консоль 1200 мм	1	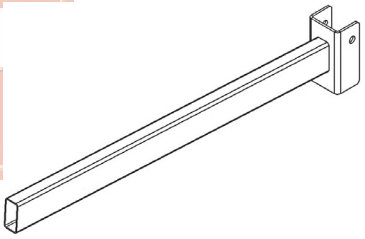
Болт M8x60 din 933	1	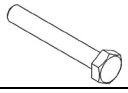
Гайка M8 din 934	1	

5. Раскос горизонтальный

Наименование	Количество	Изображение
Раскос горизонтальный 800 мм Раскос горизонтальный 1000 мм Раскос горизонтальный 1200 мм Раскос горизонтальный 1500 мм	2	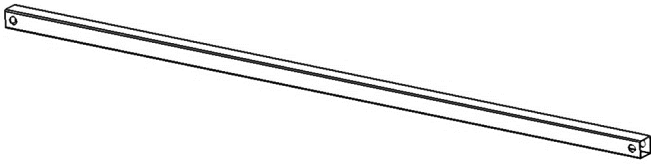
Болт M8x45 din 933	4	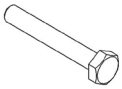
Шайба M8 din 125	8	
Шайба M8 din 127	4	
Гайка M8 din 934	4	

6. Раскос

Наименование	Количество	Изображение
Раскос горизонтальный 800 мм Раскос горизонтальный 1000 мм Раскос горизонтальный 1200 мм Раскос горизонтальный 1500 мм	2	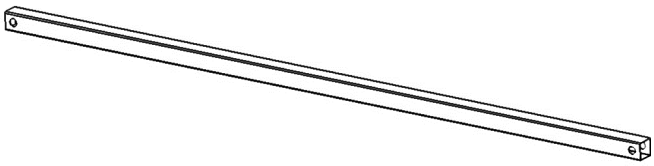
Раскос диагональный 800 мм Раскос диагональный 1000 мм Раскос диагональный 1200 мм Раскос диагональный 1500 мм	2	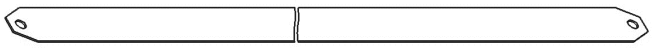
Талреп М6 din1480	2	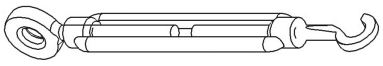
Болт М8х45 din 933	2	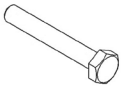
Болт М8х50 din 933	2	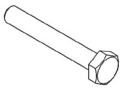
Шайба М8 din 125	8	
Шайба М8 din 127	4	
Гайка М8 din 934	4	

SCAFF.RU

3. Технические характеристики.

Допустимые нагрузки на стеллаж, исходя из применяемых элементов.

Наименование	Допустимая распределенная нагрузка на один элемент, кг	Габаритные размеры, мм	Масса, кг
Стойка односторонняя 2000 мм	1000	2000х240х100	11,5
Стойка односторонняя 2500 мм	1000	2500х240х100	14
Стойка односторонняя 3000 мм	750	3000х240х100	16,5
Стойка двусторонняя 2000 мм	1500	2000х240х100	11,5
Стойка двусторонняя 2500 мм	1500	2500х240х100	14
Стойка двусторонняя 3000 мм	1050	3000х240х100	16,5
Консоль 500 мм	130	91х47х535	0,9
Консоль 600 мм	120	96х47х635	1
Консоль 800 мм	90	107х47х834	1,6
Консоль 1000 мм	70	118х47х1034	1,9
Консоль 1200 мм	45	128х47х1234	2,2

4. Требования к полам.

При установке стеллажей полы должны быть ровными, без каких-либо повреждений. Допустимый уклон – не более 2 мм на длине 1000 мм, местные углубления в зоне установки рам – до 2-х мм. Полы в помещениях должны соответствовать требованиям нормативных документов:

- СНиП 2.03.13-88 «Полы»

5. Эксплуатация.

5.1. Необходимо удостовериться, что все консоли закреплены к стойкам с помощью крепежа, идущего в комплекте.

5.2. В случае необходимости перестановки консолей по высоте или при увеличении числа уровней хранения следует проверить допускаемую нагрузочную способность стеллажной секции при новом расположении консолей.

5.3. Допускается производить перестановку консолей по высоте силами и средствами эксплуатирующей организации.

5.4. Допускается замена поврежденных элементов стеллажа на оригинальные элементы, силами эксплуатирующей организации.

5.5. Нагрузка по ярусам должна быть распределена с уменьшением по высоте.

5.6. Груз должен быть расположен минимум на двух консолях, допускается выход груза по длине стеллажа за пределы консолей максимум на 50% величины межосевого расстояния стоек. По длине горизонтальной консоли груз должен располагаться равномерно, строго по центру консоли и базы, за пределы горизонтальных консолей не выходить.
5.7. Недопустимо бросать груз (товар) консоли.
5.8. Недопустимы удары по стойкам и консолям.
5.9. Температурный режим от -20 до +50 ºС и влажности воздуха не более 75%.

Изготовитель не несет ответственности за безопасность эксплуатации стеллажа в случае повреждения элементов стеллажа.

6. Случае, при которых запрещена эксплуатация.

6.1. Запрещается эксплуатировать стеллажи, имеющие механические повреждения или деформацию элементов, а также пытаться самостоятельно исправлять указанные дефекты или заменять оригинальные элементы на неоригинальные.
6.2. Запрещается превышать установленные технические характеристики стеллажей по нагрузочной способности.
6.3. Запрещается эксплуатировать стеллажи при превышении максимально допустимых значений их продольного и поперечного отклонений от вертикали.

7. Техническое обслуживание.

7.1. Стеллажную конструкцию допускается промывать растворами, не содержащими химически агрессивных веществ.
7.2. Регулярно, проводить внешний осмотр стеллажей с целью выявления возможных повреждений элементов металлоконструкций и ослабленной затяжки крепежа.
7.3. Техническое обслуживание и контроль состояния стеллажного оборудования, осуществляет эксплуатирующая организация.

8. Гарантия изготовителя.

8.1.1. Гарантийный срок 12 месяцев, при соблюдении правил эксплуатации.
8.1.2. Хранить при температуре от +10 до +40 ºС и влажности воздуха не более 75%.
8.1.3. При обнаружении механических повреждений, возникших по вине потребителя, в период гарантийного срока, ремонт осуществляется за счет покупателя.
Гарантии на изделие не распространяется:

- при внесении самовольных изменений в заводскую конструкцию;
- при проведении самостоятельных ремонтных работ;
- на быстро изнашиваемые комплектующие изделия такие, как колеса, метизы, резиновый ручки, пластиковые заглушки (если таковыми комплектуется изделие);
- на механические повреждения, кроме скрытых дефектов.

SPAE.RU

9. Инструкция по сборке.

Сборку стеллажа производить силами двух человек. Инструмент, требующийся для сборки: ключи комбинированные 13 мм, 17 мм, трещоточный ключ/шуруповерт с набором торцевых головок, рулетка.

Последовательность сборки консольного стеллажа:

1. Сборка опоры стеллажа:

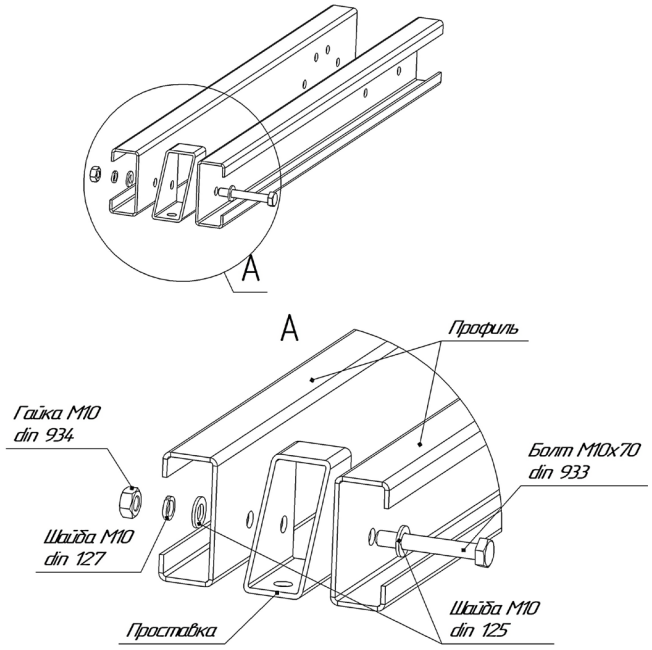

2. Установка стойки в опору.

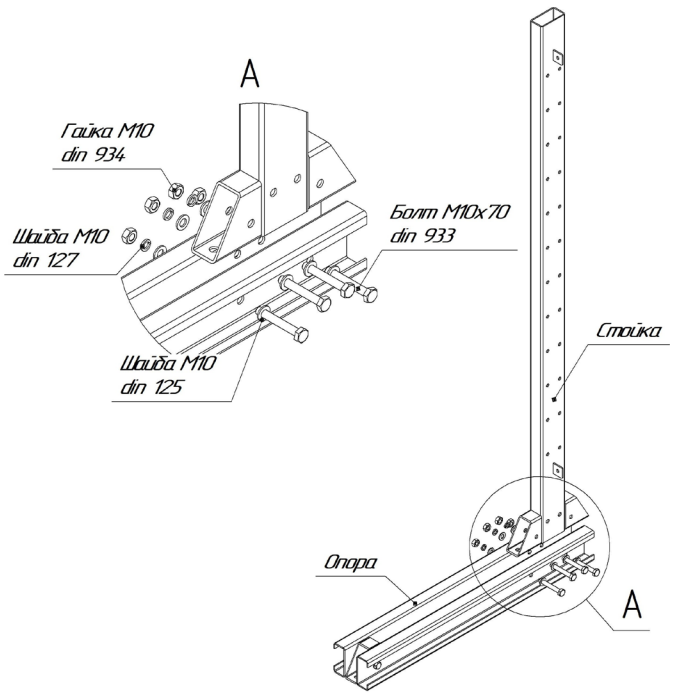

3. Установка раскосов.

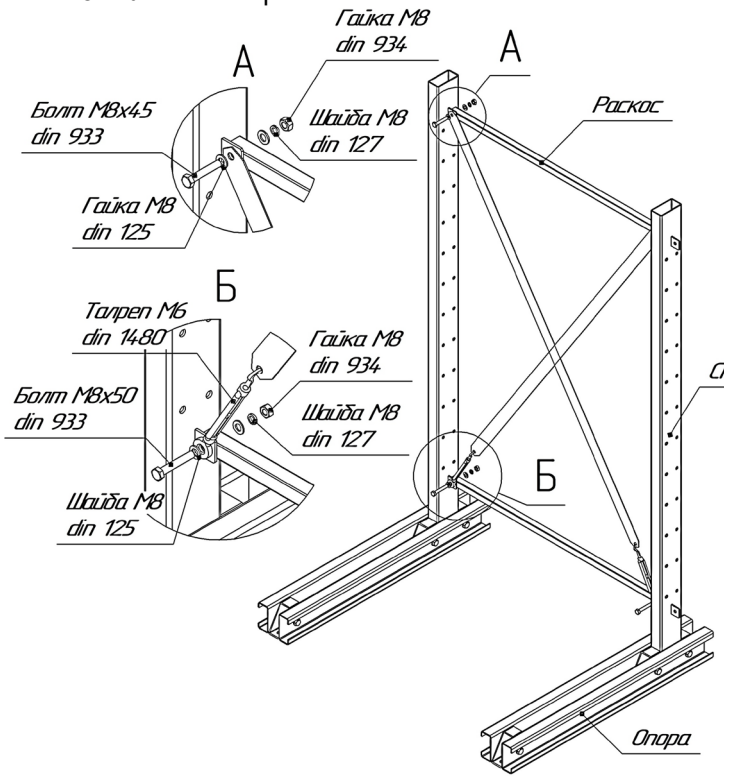

4. Установка консолей.

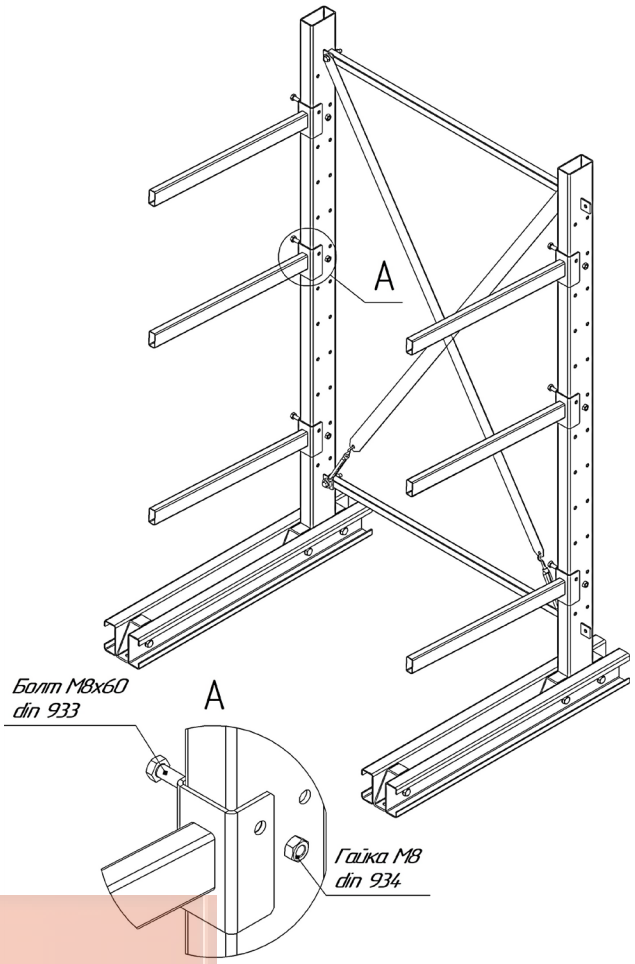

SCAFF.RU