192242, Россия, Санкт-Петербург,
ул. Будапештская, 3 литер А
Тел. (812) 715-48-78
www.scaff.ru

ИНН 7816510658
КПП 781601001
Р/с 40702810301014000509
E-mail: piter@scaff.ru

Производство и поставка торгового и складского оборудования

ООО «СКАФ»

Паспорт и инструкция по сборке.

Шкаф серии ITP
Дополнительные опции

г. Санкт-Петербург

192242, Россия, Санкт-Петербург,
ул. Будапештская, 3 литер А
Тел. (812) 715-48-78
www.scaff.ru

ИНН 7816510658
КПП 781601001
Р/с 40702810301014000509
E-mail: piter@scaff.ru

Содержание

1. Назначение и особенности конструкции 3

2. Требования техники безопасности 3

3. Основные технические характеристики 3

4. Комплектация шкафа 4

5. Сборочные детали по позициям 4

6. Порядок сборки 5

7. Дополнительные опции к шкафу ITP 8

192242, Россия, Санкт-Петербург,
ул. Будапештская, 3 литер А
Тел. (812) 715-48-78
www.scaff.ru

ИНН 7816510658
КПП 781601001
Р/с 40702810301014000509
E-mail: piter@scaff.ru

1.Назначение и особенности конструкции

1.1. Шкаф металлический напольный, сборный предназначен для ремонтных мастерских, гаражных комплексов и производственных предприятий. Используется для хранения различных видов инструментов и оснастки.
1.2. Изделие представляет собой сборную конструкцию с ригельной системой запирания, различной конфигурацией сборки:
- полки, регулируемые по высоте (по 60 кг max)
- выдвижные ящики, 3 типоразмера (по 40 кг max)
- универсальный Экран для навесного оборудования (3 типоразмера)
1.3. Шкафы изготовлены из листовой стали и окрашены порошковой краской. Цвет - RAL 7035 (светло-серый) и RAL 5015 (синий).
1.4. Порошковое покрытие изделия допускает проведение влажной уборки.
Не допускается для уборки применять моющие средства, содержащие абразивы.
1.5. Упакованное изделие хранить при температуре от -40С до +40С и относительной влажности не более 70 %.
1.6. Изделие не требует технического обслуживания в процессе эксплуатации.

2.Требования техники безопасности

2.1. Перед эксплуатацией шкафа необходимо внимательно ознакомиться с паспортом и руководством по сборке шкафа.
2.2. Запрещается использовать шкаф, собранный с отступлениями от инструкции по сборке.
2.3. Запрещается использовать шкаф в горизонтальном положении.
2.4. Шкаф должен устанавливаться на горизонтальной площадке.
2.5. Складирование шкафов в упаковке друг на друга не более 5 штук.
2.6. Транспортировать шкафы в упаковке только в вертикальном положении.

3.Основные технические характеристики

Тех. характеристики	Шкаф ITP 100	Шкаф ITP 200
Масса не более, кг	67	34
Габаритные размеры в сборе: (ВхШхГ), мм	1850x1000x500	850x1000x500

192242, Россия, Санкт-Петербург,
ул. Будапештская, 3 литер А
Тел. (812) 715-48-78
www.scaff.ru

ИНН 7816510658
КПП 781601001
Р/с 40702810301014000509
E-mail: piter@scaff.ru

4. Комплектация шкафа

Поз.	Наименование	Шкаф ITP 100	Шкаф ITP 200
1	Боковина ITP в сборе, шт.	2	2
2	Стенка задняя ITP , шт.	2	2
3	Планка ITP , шт.	1	1
4	Дверь левая ITP , шт.	1	1
5	Дверь правая ITP , шт.	1	1
6	Крыша ITP , шт.	1	2
7	Дно ITP , шт.	1	-
8	Заклёпка, шт.	32	32
9	Петля пластиковая левая/правая	2/2	2/2
10	Замок ригельный, шт.	1	1
11	Ригель, шт.	2	2
12	Опора регулируемая, шт.	7	-
13	Паспорт-инструкция по сборке, шт.	1	1

5. Сборочные детали по позициям:

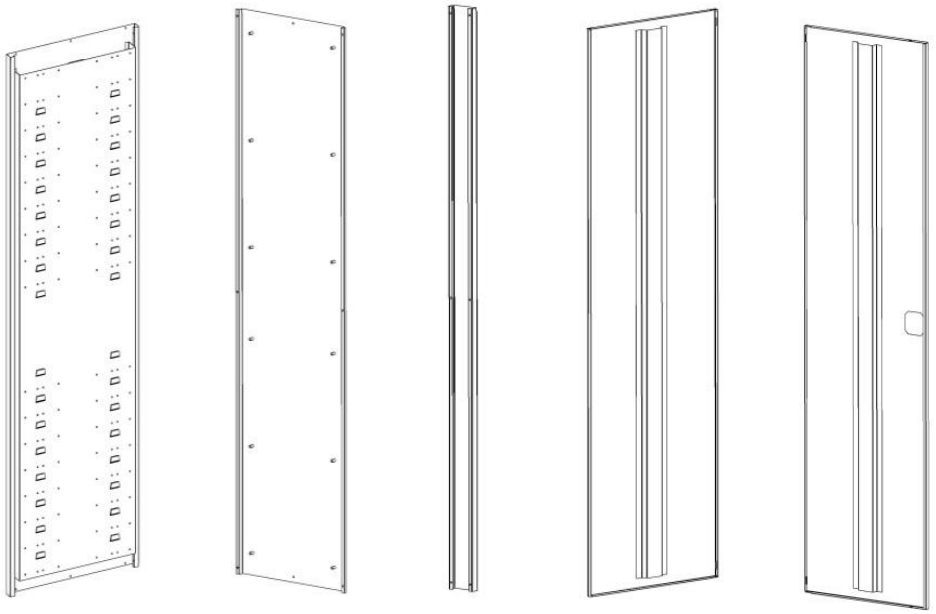

1-Боковина 2-Стенка задняя 3-Планка 4-Дверь левая 5-Дверь правая

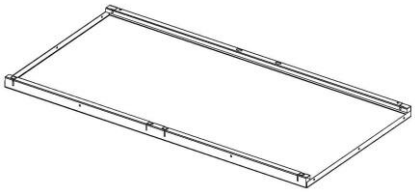

6-Крыша

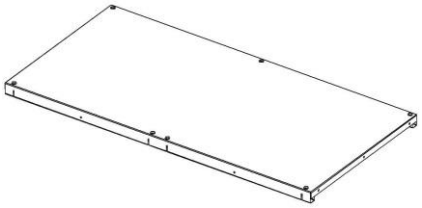

7-Дно

8-Заклепка пластиковая

9- Петля

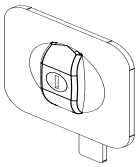

10-Замок

11-Ригель

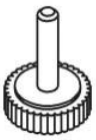

12-Опора регулируемая

6. Порядок сборки

6.1. Приклепать задние стенки через центральные отверстия к планке как показано на рисунке.

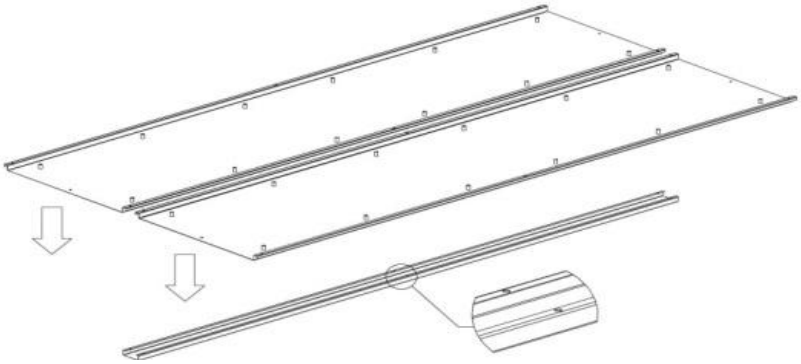

6.2. Боковины установить так, чтобы пазы полкодержателей были направлены в одну сторону. Соединить боковины и заднюю часть шкафа с помощью заклепок через центральные отверстия в задних стенках.

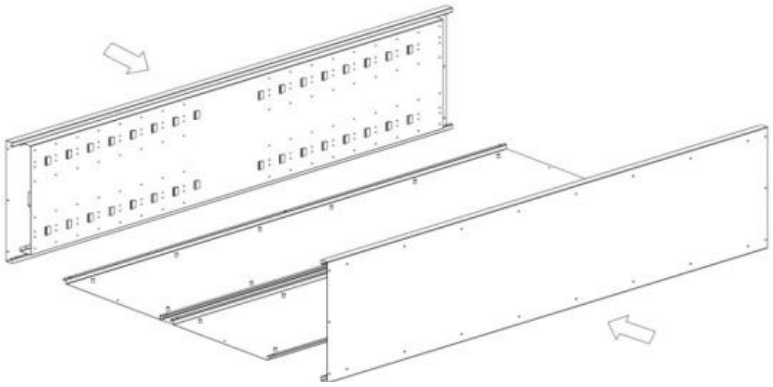

192242, Россия, Санкт-Петербург,
ул. Будапештская, 3 литер А
Тел. (812) 715-48-78
www.scaff.ru

ИНН 7816510658
КПП 781601001
Р/с 40702810301014000509
E-mail: piter@scaff.ru

6.3**.** Установить и закрепить крышу/дно с помощью заклепок.

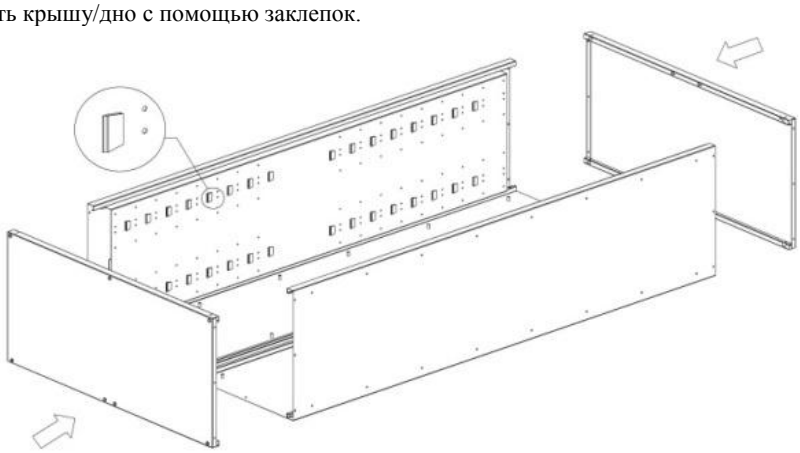

6.3. Вкрутить регулируемые ножки в дно. Поставить шкаф вертикально.

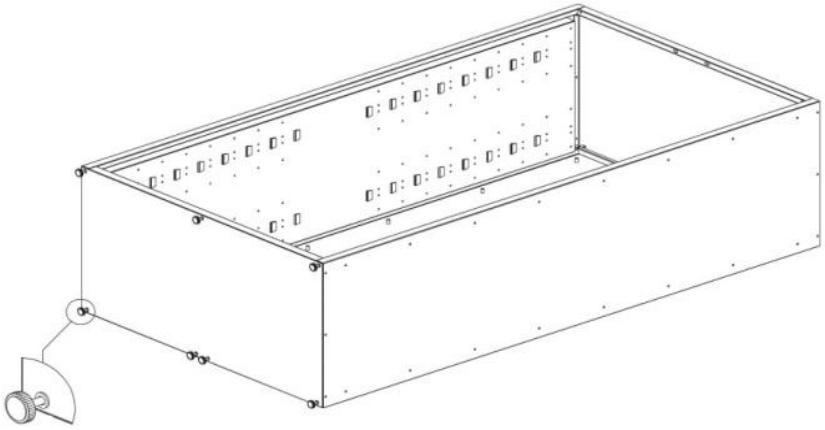

6.4**.** Установите пластиковые петли на дверь, как показано на рисунке.

Вариант 1

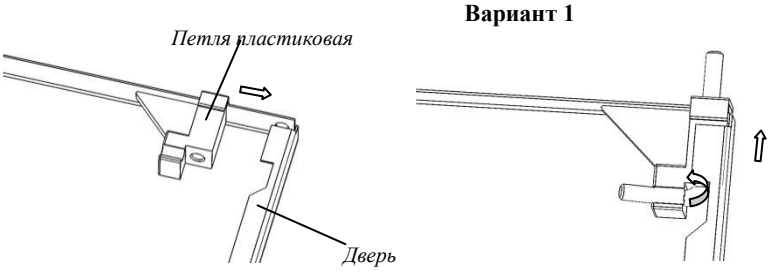

192242, Россия, Санкт-Петербург,
ул. Будапештская, 3 литер А
Тел. (812) 715-48-78
www.scaff.ru

ИНН 7816510658
КПП 781601001
Р/с 40702810301014000509
E-mail: piter@scaff.ru

Вариант 2

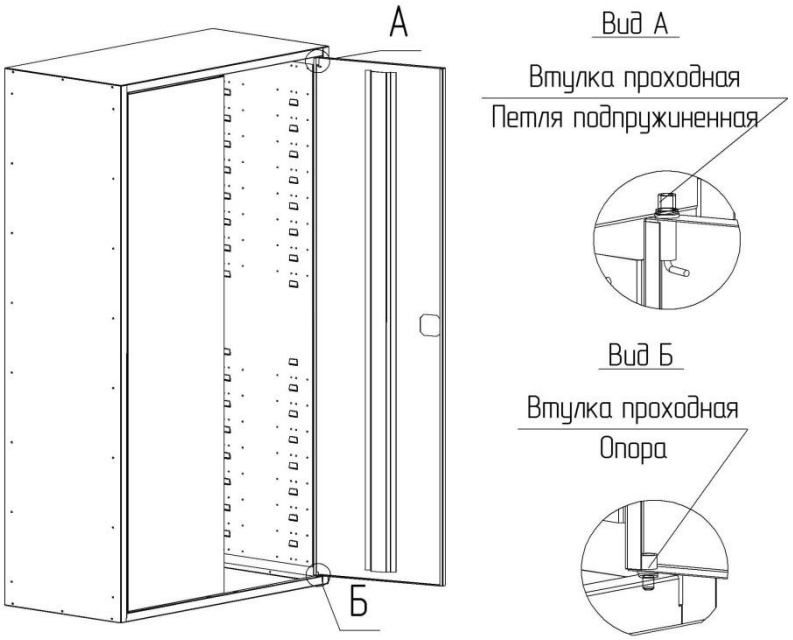

6.5.Вставить поочерёдно оба ригеля конусом в отверстия направляющих втулок правой двери (Рис.6А). Установить два ригеля в замке.

<u>ВНИМАНИЕ!</u> Центральный винт замка не выкручивать!

Заведите плоский конец ригеля под планку замка и, слегка отогнув её ригелем, установите на штифты язычка (Рис.6Б).

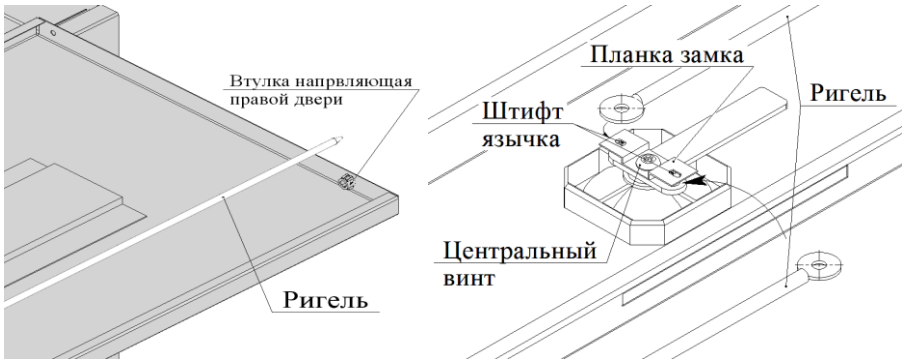

Рис. 6А **Рис. 6Б**

6.6. При необходимости исправьте наклон и высоту шкафа с помощью регулируемых опор.

Сборка корпуса завершена, установите доп. опции согласно вашим предпочтениям.

7. Дополнительные опции к шкафу ITP

Полка ITP

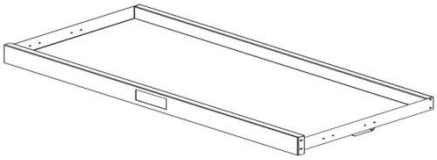

Ящик малый ITP

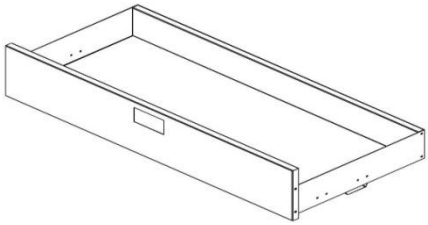

Ящик средний ITP

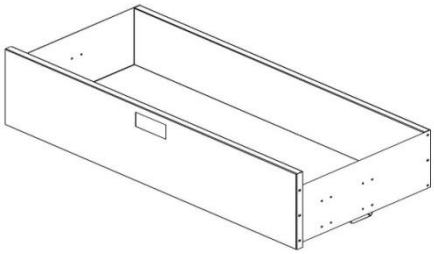

Ящик большой ITP

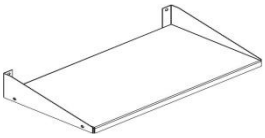

Полка навесная ITP

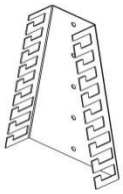

Держатель для инструмента ITP

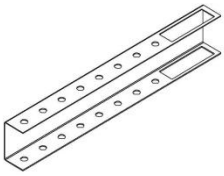

Держатель для отверток ITP

Экран малый

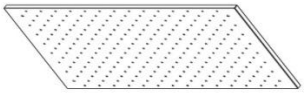

Экран средний

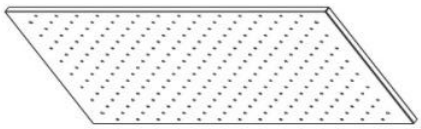

Экран большой

7.1. Порядок установки дополнительного оборудования.
7.1.1. Установку выдвижных ящиков выполнять снизу вверх. При установке ящика закрепить направляющую на боковых стенках, как показано на рисунке.

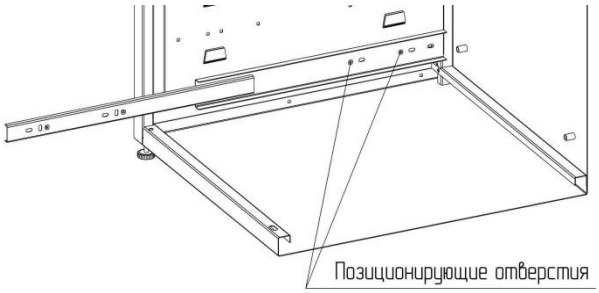

7.1.2. Выдвинуть направляющую и закрепить выдвижной ящик.

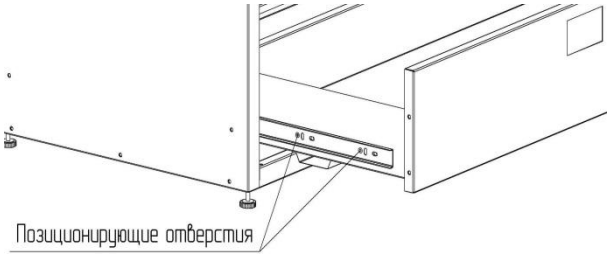

7.2. Закрепить Экран с помощью винтов к задним стенкам.
Примечание: Экран крепится к шкафу ITP после установки дополнительных элементов (держатели для отверток и инструментов и навесная полка).

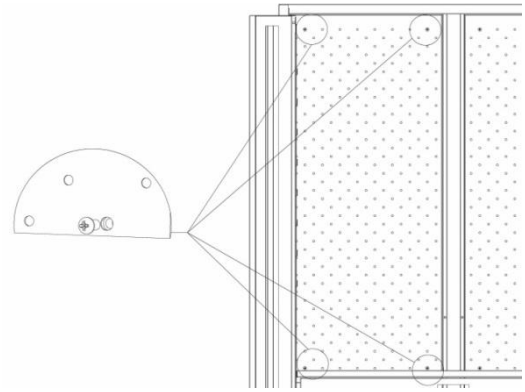

ПОСТАВЩИК:

ООО «Скаф»
г. Санкт-Петербург, ул. Седова, д.13, офис 211
Тел./факс (812) 702-07-47
E-mail: *piter@scaff.ru*

М. П.

С гарантийными условиями согласен:

_____